Aluminium snabblyftblock

Produktinformation



Aluminiumsnabblyftblock – en lätt, effektiv och kompakt lösning för lyft och installationer. Fem olika storlekar från 250 till 3000 kg.

Haklifts aluminiumsnabblyftblock är designat för krävande industri- och byggnadsinstallationer där det behövs en effektiv och tillförlitlig lyftanordning i trånga och rörliga förhållanden. Tack vare sin kompakta storlek, lätta aluminiumram och exakta hanterbarhet är detta installationsblock ett utmärkt val för både proffs och mångsidiga underhållsarbetare. Passar utmärkt för lyft, positionering eller inriktning.

Egenskaper

- Standardlyfthöjd 3 m, andra lyfthöjder med snabb leverans
- Toppkrok och underkrok är utrustade med lekare
- Lätt men hållbar ram – blockramen tillverkad av aluminiumlegering är slagtålig och till vikten upp till 30 % lättare än motsvarande i stål, vilket gör det utmärkt för rörligt arbete och underhållsinstallationer
- Utmärkt hanterbarhet – möjliggör kontrollerad lyftning och sänkning
- Uppfyller kraven i standarden EN 13157

... *Read more*

Material: Aluminium
Märkning: Enligt standard, CE-märkning
Ytbehandling: Målad, vit / orange
Standard: EN 13157

Haklift Oy
sales@haklift.com
+358 2 511 5511

© November 2026 - All Rights Reserved

Aluminium snabblyftblock

Ritning & mått

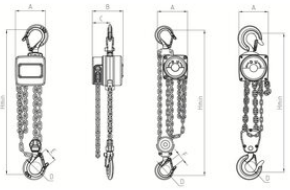

Mer information / Reservdelar

Art.nr	Max last (WLL) ton	Lyfthöjd m	Antal kättingfall	Lyftkätting mm	A mm	B mm	C mm	D mm	E mm	F mm	H min mm	Vikt kg
KTS250	0,25	3	1	3,2 x 9	75	77	44	32	35,5	21	225	2,6
KTS500	0,5	3	1	4,3 x 12	92	89	51	34,5	42	23	265	4,6
KTS1000	1	3	1	5,6 x 15,7	110	102	55	42,5	49,5	27	295	6,6
KTS2000	2	3	1	8 x 24	145	138	78,5	46,5	58,5	35	390	13,5
KTS3000	3	3	2	7,1 x 19,9	165	120	68	50	61,9	37	470	17

RESERVDELAR

Haklift Oy
sales@haklift.com
+358 2 511 5511

© November 2026 - All Rights Reserved

Aluminium snabblyftblock

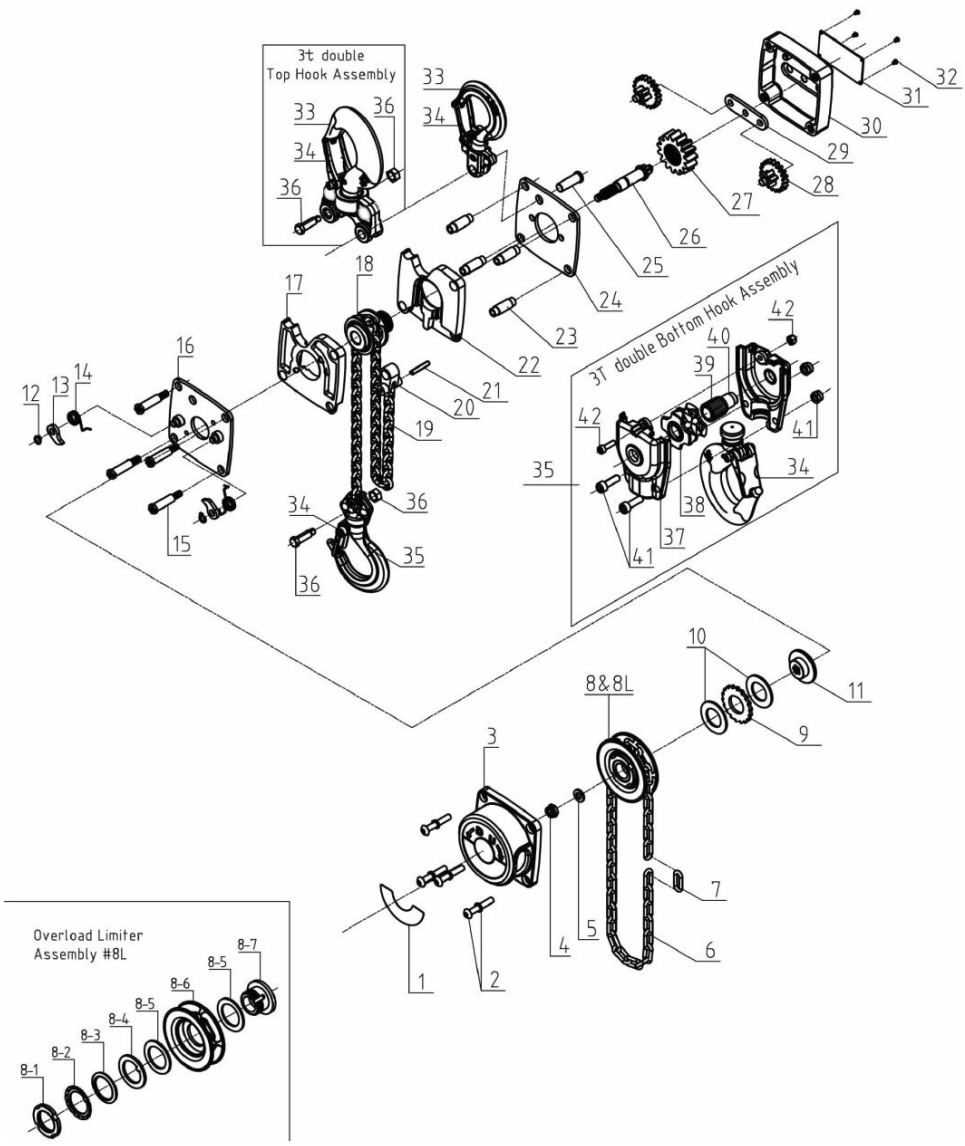

Reservdelar (produktkod)	Produktbeskrivning	Passar till snabblyftblock (produktkod)
KTS250AKO	Underkrok	KTS250
KTS250YKO	Toppkrok	KTS250
KTS250JAR	Bromsskiva (1 st)	KTS250
KTS250JAR2	Integrad bromsenhet | Inkl. skivor och spärrhjul, årsmodell 2025 uppdatering	KTS250
KTS250SAL	Spärrsats för krok (1 st)	KTS250
KTSKK2512	Handkätting | 2.5 x 12 mm	KTS250

Haklift Oy
sales@haklift.com
+358 2 511 5511

© November 2026 - All Rights Reserved

Aluminium snabblyftblock

KTS500AKO	Underkrok	KTS500
KTS500YKO	Toppkrok	KTS500
KTS500JAR	Bromsskiva (1 st)	KTS500
KTS500JAR2	Integrad bromsenhet | Inkl. skivor och spärrhjul, årsmodell 2025 uppdatering	KTS500
KTS500SAL	Spärrsats för krok (1 st)	KTS500
KTSKK3516	Handkätting | 3.5 x 16 mm	KTS500
KTS1000AKO	Underkrok	KTS1000
KTS1000YKO	Toppkrok	KTS1000
KTS1000JAR	Bromsskiva (1 st)	KTS1000
KTS1000JAR2	Integrad bromsenhet | Inkl. skivor och spärrhjul, årsmodell 2025 uppdatering	KTS1000
KTS1000SAL	Spärrsats för krok (1 st)	KTS1000
KTSKK3516	Handkätting | 3.5 x 16 mm	KTS1000
KTS2000AKO	Underkrok	KTS2000
KTS2000YKO	Toppkrok	KTS2000
KTS2000JAR	Bromsskiva (1 st)	KTS2000
KTS2000JAR2	Integrad bromsenhet | Inkl. skivor och spärrhjul, årsmodell 2025 uppdatering	KTS2000
KTS2000SAL	Spärrsats för krok (1 st)	KTS2000
KTSKK4822	Handkätting | 4.8 x 22 mm	KTS2000
KTS3000AKO	Underkrok	KTS3000
KTS3000YKO	Toppkrok	KTS3000
KTS3000JAR	Bromsskiva (1 st)	KTS3000

Haklift Oy
sales@haklift.com
+358 2 511 5511
© November 2026 - All Rights Reserved

Aluminium snabblyftblock

KTS3000JAR2	Integrad bromsenhet | Inkl. skivor och spärrhjul, årsmodell 2025 uppdatering	KTS3000
KTS3000SAL	Spärrsats för krok (1 st)	KTS3000
KTSKK4822	Handkätting | 4.8 x 22 mm	KTS3000
TALKE3193	Lyftkätting för lyftblock | 3,1 x 9,3 mm	KTS250
TALKE4312	Lyftkätting för lyftblock | 4,3 x 12 mm	KTS500
TALKE56158	Lyftkätting för lyftblock | 5,6 x 15,7 mm	KTS1000
TALKE824	Lyftkätting för lyftblock | 8 x 24 mm	KTS2000
TALKE7120	Lyftkätting för lyftblock | 7,1 x 19,9 mm	KTS3000

Även andra reservdelar är tillgängliga med leveranstid, fråga vår försäljning för mer information.

Haklift Oy
sales@haklift.com
+358 2 511 5511

© November 2026 - All Rights Reserved