Aluminium spaklyftblock

Produktinformation



Aluminium spaklyftblock – en lätt, effektiv och kompakt lösning för lyft och installationer

Haklifts aluminium spaklyftblock är designat för krävande industri- och byggnadsinstallationer där det behövs en effektiv och tillförlitlig lyftanordning i trånga och rörliga förhållanden. Tack vare sin kompakta storlek, lätta aluminiumram och exakta hanterbarhet är detta installationsblock ett utmärkt val för både proffs och mångsidiga underhållsarbetare. Passar utmärkt för lyft, positionering, drag eller inriktning.

Egenskaper

- Standardlyfthöjd 3 m, andra lyfthöjder med snabb leverans
- Toppkrok och underkrok är utrustade med lekare
- Lätt men hållbar ram - blockramen tillverkad av aluminiumlegering är slagtålig och till vikten upp till 30 % lättare än motsvarande i stål, vilket gör det utmärkt för rörligt arbete och underhållsinstallationer
- Utmärkt hanterbarhet - möjliggör kontrollerad lyftning och sänkning
- 360 graders roterbart handtag - möjliggör arbete i trånga och komplicerade positioner
- Blocken för 250, 500 och 750 kg inkluderar en bältesburen bärväska
- Uppfyller kraven i standarden EN 13157

... *Read more*

Material: Aluminium
Märkning: Enligt standard, CE-märkning
Ytbehandling: Målad, vit / orange
Standard: EN 13157

Haklift Oy
sales@haklift.com
+358 2 511 5511

© November 2026 - All Rights Reserved

Aluminium spaklyftblock

Ritning & mått

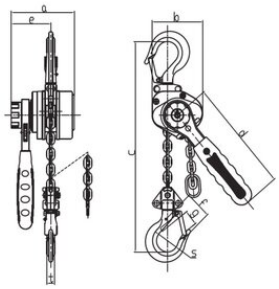

Mer information / Reservdelar

Art.nr	Max last (WLL) ton	Lyfthöjd m	Antal kättingfall	Lyftkätting mm	a mm	b mm	c mm	d mm	e mm	f mm	g mm	s mm	t mm	Vikt kg
VTS250	0,25	3	1	3,2 x 9	87	68	200	145	55,5	35,5	21	32	11	2,2
VTS500	0,5	3	1	4,3 x 12	100,5	81	250	160	62,5	42	24,5	34,5	12	3,6
VTS750	0,75	3	1	5 x 15	105	92	260	180	64	42	28,5	35,5	14	4,7
VTS1500	1,5	3	1	7,1 x 19,9	122	109	330	220	68,5	52	35	42,5	21,5	8,5
VTS3000	3	3	2	7,1 x 19,9	122	160	432	220	68,5	61,9	43	50	24,5	12,4

RESERVDELAR

Haklift Oy
sales@haklift.com
+358 2 511 5511

© November 2026 - All Rights Reserved

Aluminium spaklyftblock

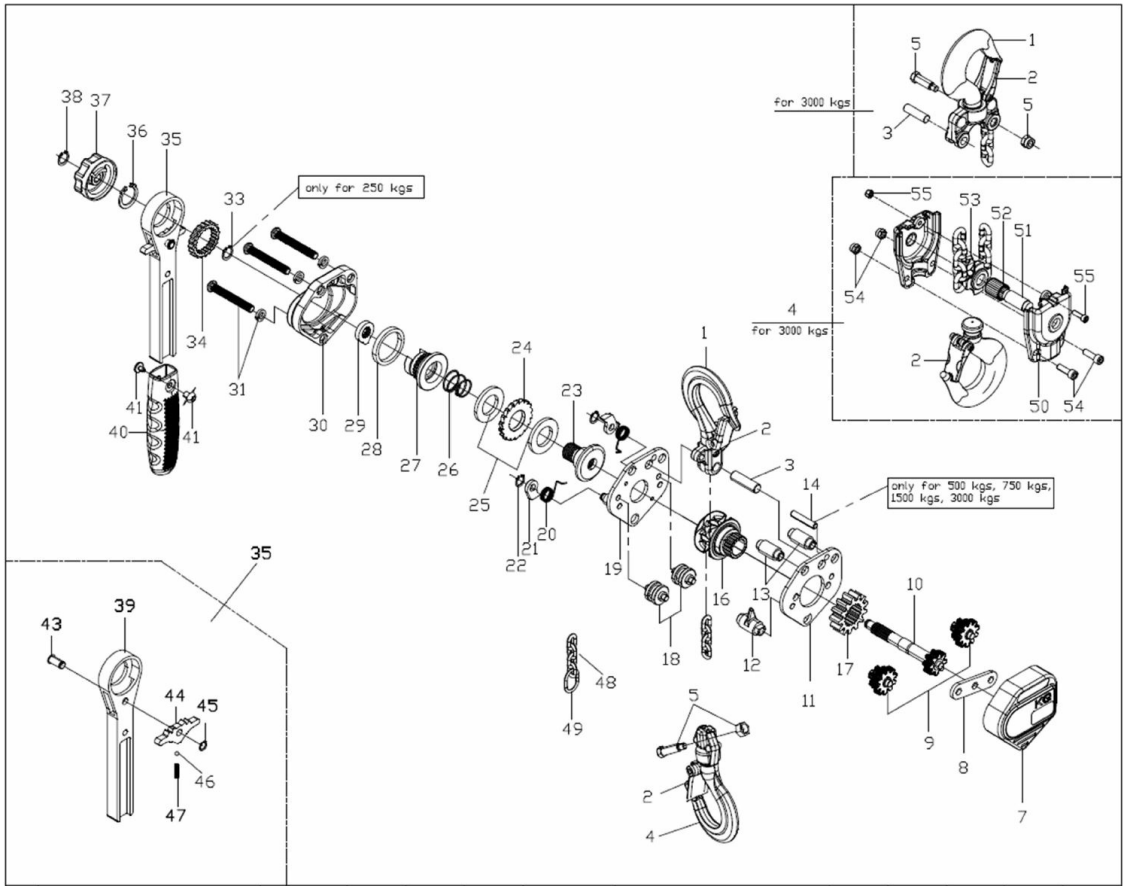

Reservdelar (produktkod)	Produktbeskrivning	Passar till spaklyftblock (produktkod)
VTS250AKO	Underkrok	VTS250
VTS250YKO	Toppkrok	VTS250
VTS250JAR	Bromsskiva (1 st)	VTS250
VTS250SAL	Spärrsats för krok (1 st)	VTS250
VTS250KP	Handhjul | Del nr 37	VTS250
VTSKPSOKKA	Sprint för handhjul | Del nr 38	VTS250
VTS500AKO	Underkrok	VTS500
VTS500YKO	Toppkrok	VTS500
VTS500JAR	Bromsskiva (1 st)	VTS500

Haklift Oy
sales@haklift.com
+358 2 511 5511
© November 2026 - All Rights Reserved

Aluminium spaklyftblock

VTS500SAL	Spärrsats för krok (1 st)	VTS500
VTS500KP	Handhjul | Del nr 37	VTS500
VTSKPSOKKA	Sprint för handhjul | Del nr 38	VTS500
VTS750AKO	Underkrok	VTS750
VTS750YKO	Toppkrok	VTS750
VTS750JAR	Bromsskiva (1 st)	VTS750
VTS750SAL	Spärrsats för krok (1 st)	VTS750
VTS750KP	Handhjul | Del nr 37	VTS750
VTSKPSOKKA	Sprint för handhjul | Del nr 38	VTS750
VTS1500AKO	Underkrok	VTS1500
VTS1500YKO	Toppkrok	VTS1500
VTS1500JAR	Bromsskiva (1 st)	VTS1500
VTS1500SAL	Spärrsats för krok (1 st)	VTS1500
VTS1500KP	Handhjul | Del nr 37	VTS1500
VTSKPSOKKA	Sprint för handhjul | Del nr 38	VTS1500
VTS3000AKO	Underkrok	VTS3000
VTS3000YKO	Toppkrok	VTS3000
VTS3000JAR	Bromsskiva (1 st)	VTS3000
VTS3000SAL	Spärrsats för krok (1 st)	VTS3000
VTS3000KP	Handhjul | Del nr 37	VTS3000
VTSKPSOKKA	Sprint för handhjul | Del nr 38	VTS3000
TALKE3193	Lyftkätting för lyftblock | 3,1 x 9,3 mm	VTS250
TALKE4312	Lyftkätting för lyftblock | 4,3 x 12 mm	VTS500

Haklift Oy
sales@haklift.com
+358 2 511 5511
© November 2026 - All Rights Reserved

Aluminium spaklyftblock

TALKE515	Lyftkätting för lyftblock | 5 x 15 mm	VTS750
TALKE7120	Lyftkätting för lyftblock | 7,1 x 19,9 mm	VTS1500, VTS3000

Även andra reservdelar är tillgängliga med leveranstid, fråga vår försäljning för mer information.

Haklift Oy
sales@haklift.com
+358 2 511 5511

© November 2026 - All Rights Reserved