Nostohaarukat käsikäyttöisellä säädöllä ja säädettävillä haarukoilla

Tuotekuvaus



Nostohaarukka vakiokuormalavojen käsittelyyn pitkältä sivulta. Nostohaarukan korkeutta ja haarukoiden leveyttä voidaan säätää. Kuorman tasapainon säätö tapahtuu käsikäyttöisesti.

Tasapainotuksen säätöurien määrä niskakannattimessa:

NOH1500SM: 1 + 6
NOH3000SM: 2 + 6

Nostohaarukan tekniset tiedot:

... *Read more*

Materiaali: Korkealujuinen rakenneteräs
Merkintä: Standardin mukaan, CE-merkintä
Pintakäsittely: Maalattu, keltainen
Standardi: EN 13155

Varmuuskerroin: 4:1

Haklift Oy
sales@haklift.com
+358 2 511 5511

© November 2026 - All Rights Reserved

Nostohaarukat käsikäyttöisellä säädöllä ja säädettävillä haarukoilla

Mittakuva

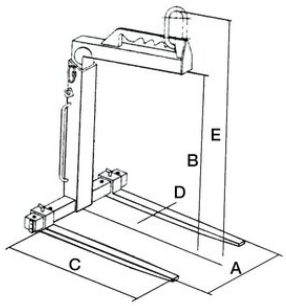

Lisätiedot / Varaosat

Tuotekoodi	Työkuorma t	A mm	B mm	C mm	D mm	E mm	Paino kg
NOH1500SM	1,5	350-900	1300-2000	1 000	100x40	1540-2240	138
NOH3000SM	3	450-900	1300-2000	1 000	120x50	1670-2370	270

Haklift Oy
sales@haklift.com
+358 2 511 5511

© November 2026 - All Rights Reserved

Nostohaarukat käsikäyttöisellä säädöllä ja säädettävillä haarukoilla

VARAOSAT

Varaosa (tuotekoodi)	Tuotekuvaus	Sopii nostohaarukkaan (tuotekoodi)
NOHSIIPITAPPI	Nostohaarukan piikin lukitustappi (kokoonpano, osat 4/5/6/7)	NOH1500SM, NOH3000SM

Myös muita varaosia saatavilla toimitusajalla, kysy lisää myynnistämme

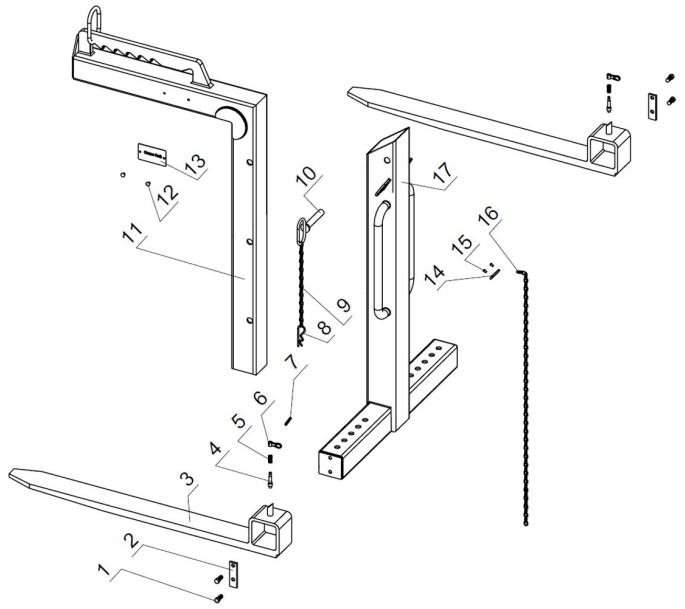

Haklift Oy
sales@haklift.com
+358 2 511 5511

© November 2026 - All Rights Reserved