Контейнер за пренос на материали с автоматично освобождаване/горещо поцинкован

Информация за продукта

Удобно съоръжение, преднадначено за обработка на строителни отпадъци; с функция за автоматично отваряне.

Материал: Стомана
Маркировка: CE - маркировка
Покритие: Горещо поцинкован

Продуктов номер	WLL тон	Обем л	A мм	B мм	C мм	D мм	E мм	F мм	G мм	Тегло кг
KKNOS200K	0,4	200	800	1 000	850	480	370	250	780	60
KKNOS350K	0,7	350	980	1 180	950	540	460	350	880	85
KKNOS500K	1	500	1 080	1 280	1 050	600	500	380	980	100
KKNOS800K	1,6	800	1 240	1 520	1 160	760	620	350	1 080	125
KKNOS1000K	2	1 000	1 360	1 680	1 380	860	660	400	1 280	190
KKNOS1500K	3	1 500	1 370	1 700	1 430	860	860	640	1 340	210
KKNOS2000K	4	2 000	1 518	1 970	1 612	946	840	530	1 412	550
KKNOS3000K	6	3 000	1 625	2 146	1 962	1 006	900	580	1 762	670
KKNOS4000K	8	4 000	2 036	2 551	2 268	1 130	1 011	710	2 062	1 150
KKNOS6000K	12	6 000	2 416	2 830	2 272	1 436	1 330	880	2 066	1 600
KKNOS8000K	16	8 000	2 743	3 425	2 269	1 736	1 610	1 072	2 066	2 700
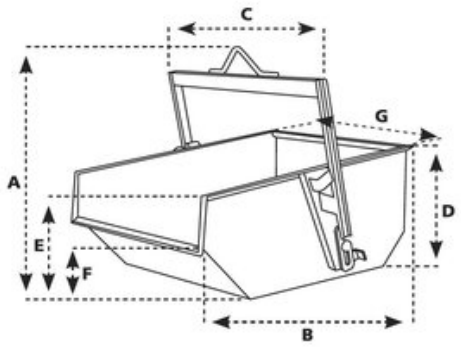
Чертеж